PRESSES À BALLES À CANAL DE LA GAMME UPAMAT®-H

APPLICATIONS

- Fabricants de cartonnage
- Grands magasins
- Fabricants de carton ondulé
- Entreprises de recyclage de papier
- Imprimeries
- Fabricants de papier
- Plateformes de distribution

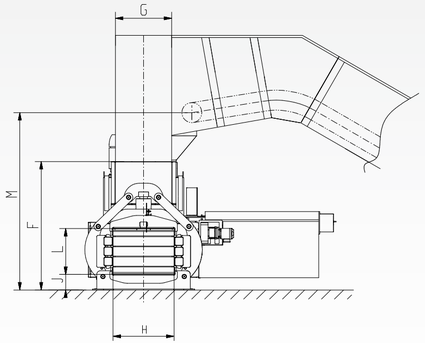

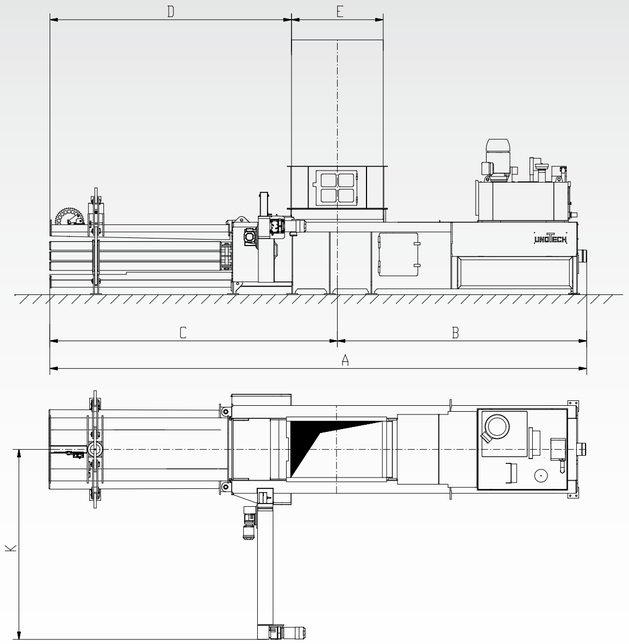

FICHE TECHNIQUE

UPAMAT-H	60 H4	70 H4	80 H4	100 H4	130 H5	150 H5
Pression de compactage	520 kN	600 kN	650 kN	800 kN	1.000 kN	1.300 kN
Force de coupe max.	630 kN	720 kN	800 kN	990 kN	1.200 kN	1.500 kN
Pression spécifique	84 N/cm²	96 N/cm²	97 N/cm²	120 N/cm²	100 N/cm²	124 N/cm²
Ouverture de chargement	1.250 x 920 mm	1.500 x 920 mm	1.600 x 1.020 mm	1.800 x 1.020 mm	2.000 x 1.020 mm	2.000 x 1.020 mm
Section du canal (h x l)	750 x 1.000 mm	750 x 1.000 mm	750 x 1.100 mm	750 x 1.100 mm	1.100 x 1.100 mm	1.100 x 1.100 mm
Production indicative*	1 x 22 kW - 1 x 30 kW - 1 x 45 kW	1 x 30 kW - 1 x 45 kW - 1 x 75 kW	1 x 30 kW - 1 x 45 kW - 1 x 75 kW	1 x 75 kW - 2 x 45 kW	1 x 75 kW - 2 x 45 kW - 2 x 55 kW	2 x 45 kW - 2 x 55 kW - 3 x 55 kW
20-30 kg/m³	3,9 t/h 4,9 t/h 8,1 t/h	5,1 t/h 8,7 t/h 12,3 t/h	4,2 t/h 6,8 t/h 10,0 t/h	7,5 t/h 10,5 t/h	12,0 t/h 16,5 t/h 17,5 t/h	15,0 t/h 16,0 t/h 22,0 t/h
35-50 kg/m³	6,0 t/h 7,6 t/h 12,2 t/h	7,8 t/h 13,2 t/h 18,5 t/h	7,0 t/h 10,5 t/h 15,5 t/h	12,5 t/h 17,5 t/h	20,0 t/h 26,0 t/h 29,0 t/h	24,0 t/h 26,0 t/h 37,0 t/h
60 kg/m³	6,6 t/h 8,4 t/h 14,0 t/h	8,5 t/h 14,5 t/h 20,5 t/h	7,5 t/h 11,5 t/h 18,0 t/h	13,5 t/h 19,0 t/h	24,0 t/h 28,5 t/h 31,0 t/h	27,0 t/h 29,0 t/h 43,0 t/h
100 kg/m³	9,5 t/h 12,0 t/h 20,0 t/h	12,5 t/h 21,0 t/h 30,0 t/h	11,5 t/h 18,0 t/h 26,5 t/h	20,0 t/h 28,0 t/h	32,0 t/h 40,0 t/h 43,0 t/h	39,0 t/h 44,0 t/h 58,0 t/h
Poids des balles**	350 - 500 kg	370 - 600 kg	500 - 700 kg	500 - 800 kg	800 - 1000 kg	1.100 - 1.700 kg
Longueur des balles	jusqu'à 1,80 m	jusqu'à 1,80 m	jusqu'à 2,00 m	jusqu'à 2,00 m	jusqu'à 2,00 m	jusqu'à 2,00 m
Poids	approx. 13 t	approx. 14,5 t	approx. 24 t	approx. 28 t	approx. 39 t	approx. 53 t

* sur la base de la densité apparente et la puissance motrice ** dépend de la densité apparente et la longueur des balles Sous réserve de modification!

Le tableau présente une sélection des puissances d'entraînement possibles. Autres configurations d'entraînement sont possibles.

DIMENSIONS	A	B	C	D	E	F	G	H	J	K	L	M
60 H	8.380	3.800	4.580	3.955	1.250	2.100	920	1.000	255	3.200	750	2.900
70 H	8.880	4.175	4.705	3.955	1.500	2.100	920	1.000	255	3.200	750	2.900
80 H	11.005	5.665	5.340	4.540	1.600	2.700	1.020	1.100	445	3.300	750	3.500
100 H	13.365	6.470	6.895	5.995	1.800	2.700	1.020	1.100	445	3.700	750	3.500
130 H	13.365	6.470	6.895	5.895	2.000	3.200	1.020	1.100	600	3.700	1.100	4.000
150 H	14.410	6.735	7.675	6.675	2.000	3.200	1.020	1.100	600	3.700	1.100	4.000

Sous réserve de modification!

unoTech GmbH • Feldkoppel 17 • 49779 Niederlangen • Allemagne
Téléphone: +49 5939 / 94 144 - 11 • Fax: +49 5939 / 94 144 - 30
info@unotech.de • www.unotech.de

MADE IN GERMANY

UNOTECH®. L´INNOVATION PAR EXPÉRIENCE.

UNOTECH® LM GROUP

UPAMAT®-H

Presses à balles à canal avec ligaturage horizontal

PRESSES À BALLES À CANAL DE LA GAMME UPAMAT®-H

UNOTECH® LM GROUP

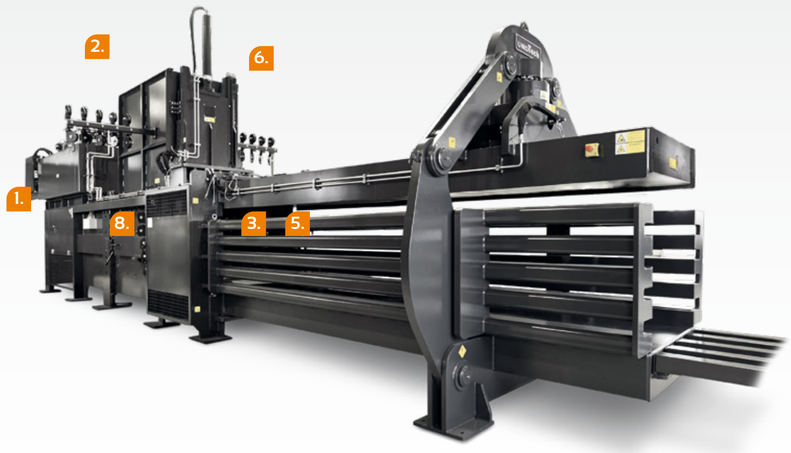

MADE IN GERMANY CE

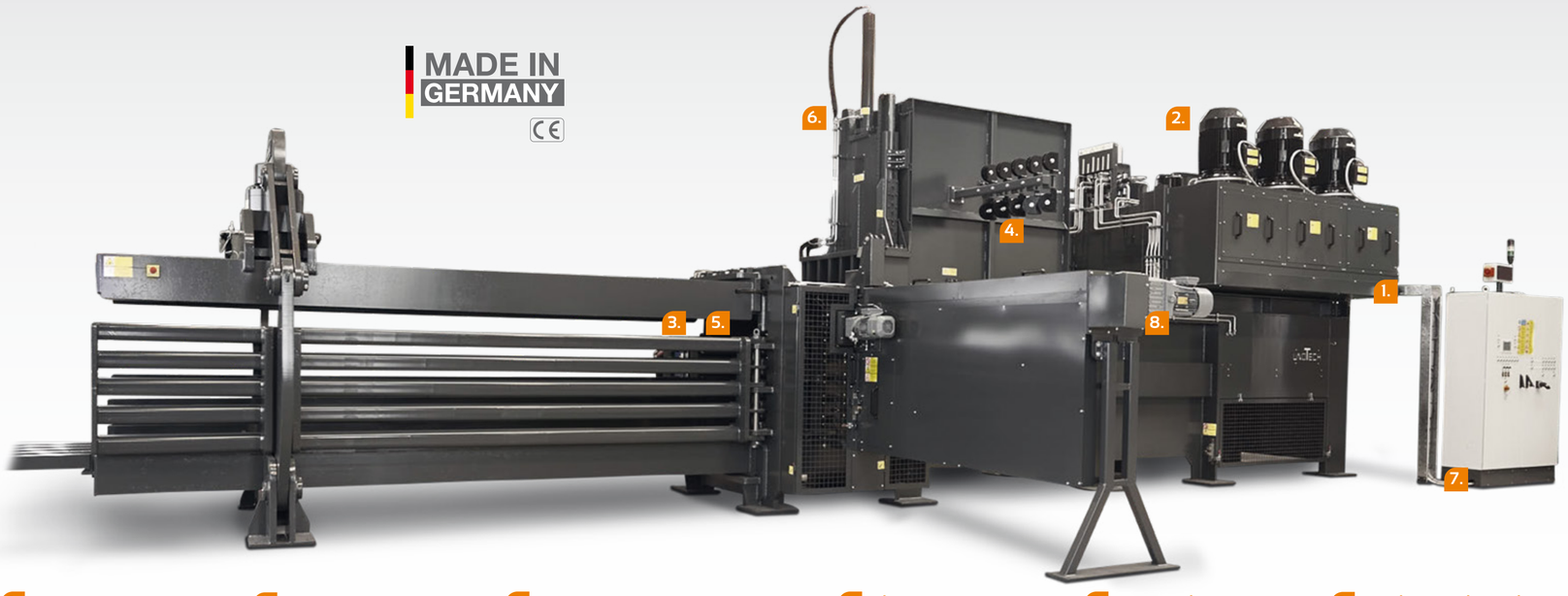

1. BLOC-COMMANDE

- Bloc hydraulique en acier monté directement sur la cuve à carburant pour assurer un meilleur rendement et des pertes de charges minimales
- Durée des cycles de compactage très courts grâce à des temps morts pratiquement inexistants lors des moments d´inversion des plateaux presseurs, fonctionnement souple et fluide

2. GROUPE HYDRAULIQUE

- Entrainement hydraulique robuste et à grand rendement énergétique
- Avec pompe à engrenage intérieur á pistons axiaux, au choix
- Pression maximale des pompes principales 400 bar, pression de travail jusqu´à 310 bar
- Réglage de la basse pression des pompes à engrenage intérieur d´une valeur supérieure au point de déconnexion.
  Pression maximale min. 350 bar
- Conformité aux prescriptions selon la loi allemande sur la gestion de l´eau (WHG)

3. CANAL DE COMPACTAGE

- Canal de compactage en profils et tôles lourds
- Plaque au sol travaillée entièrement d´un seul tenant
- Canal de compactage réglable disponible en modèle statique de grande taille

4. LIGATURAGE

- Unité de ligaturage robuste et sécurisée, équipée de coupe-fil séparé
- Possibilité d´utiliser des liens de 3,1 à 4,1 mm de section
- Nœuds de ligaturage à coûts optimisés, avec un nombre de spirales à fils adapté et donc des longueurs de fils restants extrêmement courtes
- Changement des crochets de ligaturage, des pièces détachées et consommables sans outil spécial et dans un temps minimal

5. PLATEAU POUSSOIR

- Vérin principal avec réserve de puissance suffisante pour obtenir des balles très lourdes, même pour des matériaux très difficiles
- Guidage du poussoir sur glissières ou galets stables et solides
- Au choix avec protection de la fente de la ligatureuse

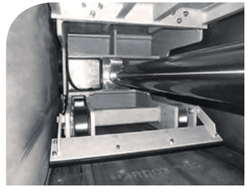

6. DÉBOURREUR

- Force de compression 25,0 t (250 kN)
- Glissières solides, facilement accessibles et remplaçables pour le chargement de grosses charges
- Situé directement au-dessus du système de coupe
- Technologie de vannes largement dimensionnée pour des temps de réaction et de travail courts

7. ARMOIRE ÉLECTRIQUE

- Guide d´utilisation et de fonctionnement très simple par bouton automatique et affichage des codes d´erreur et autres états de fonctionnement sur écran tactile
- Protection de tous les connecteurs de câbles dans des boitiers hermétiques (IP 67) pour éviter toute entrée d´humidité, entr´autre

8. SYSTÈME DE SÉCURITÉ
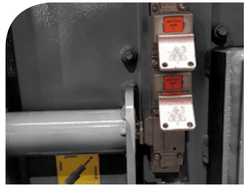
- Système d´interrupteur de sécurité modulable et avec transfert de clés y compris protection de fermeture arrière pour une sécurité maximale